www.ersatzteilservice.de www.ersatzteilplan.de

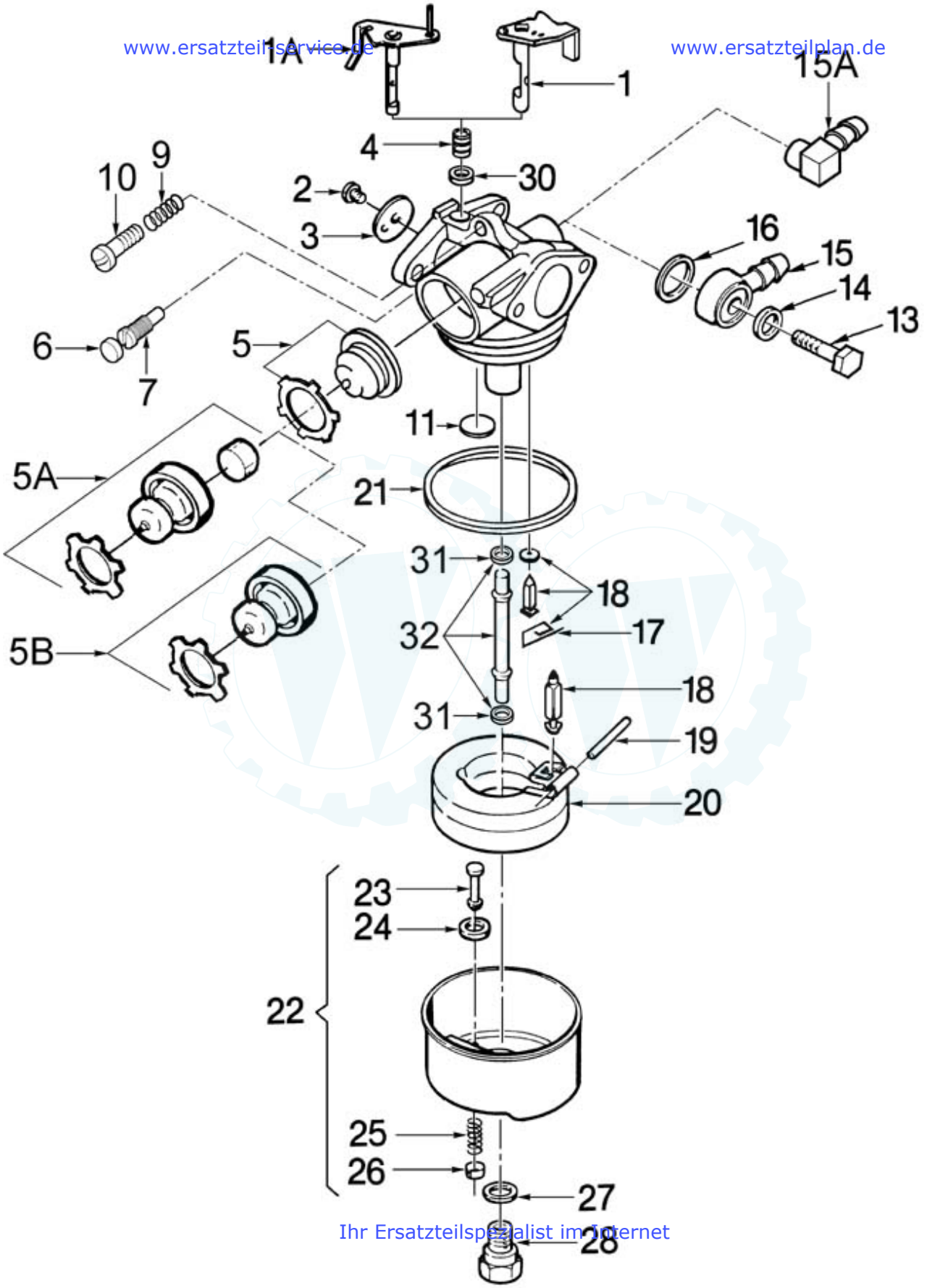

Ihr Ersatzteilspezialist im Internet

www.ersatzteil-service.de www.ersatzteilplan.de

Ersatzteilliste

Modell **x-Carb** **Spezifikation 23088018**

Ref.	Part Number	Kit	Qty	Description
1	13200045		1	Drosselklappenschaft komplett
2	29190215		1	Drosselklappenschraube 4-40
3	23210010		1	Drosselklappe
4	27920180		1	Ruckholfeder
5B	16630035		1	Primer und Sicherungsring
6	29320084		1	Stopfen
7	23940056		1	Gemisch-Einstellschraube
9	27920132		1	Reglerfeder
10	29190321		1	Schraube 8-32 (L=19 mm)
11	29640019		1	Blindstopfen
15A	27110022		1	Anschlusstück
17	29490064		1	Halter für Schwimmernadel
18	16630021		1	Schwimmernadel komplett (Inkl.-17)
19	27460030		1	Schwimmerschaff
20	23960019		1	Schwimmer
21	29630121		1	Dichtung
22	13950014		1	Schwimmergehäuse komplett (Inkl.-23,24,25,26)
23	23950004		1	Stift
24	29630075		1	Dichtung Ablasschraube
25	27920078		1	Feder
26	23950002		1	Halter
27	29630152		1	Dichtung
28	19320035		1	Hauptdüse
30	24180005		1	Dichtring
31	29610069		2	O'Ring
32	16630045		1	Reparatursatz

Ihr Ersatzteilspezialist im Internet